INC Clave

クラスBオートクレーブ

www.inami.co.jp

Find us on Facebook!
www.facebook.com/inami.co.jp

ヨーロッパ基準に準じた、
ハイレベルな滅菌を提供します。

医療先進国であるヨーロッパの基準 EN13060のクラスB規格を満たしたオートクレーブです。
減圧によって残留空気を排出し真空状態となったチャンバー内部に飽和蒸気を充満させることで、
従来のオートクレーブでは滅菌が難しいとされる中空製品や、多孔性材料（包装品・ガーゼ・ドレープ）
の内部まで確実に滅菌します。

高度な感染管理システムのご提案

洗浄～消毒～乾燥を1台で行うINC Washerとの併用で、
施設内での高度な感染管理システムを構築することが可能です。

INC Washer
ウォッシャーディスインフェクター

INC Clave
クラスBオートクレーブ

洗浄 1
洗浄の均一化、2次感染リスクの軽減、時間の有効活用が可能です。

消毒 2
熱水消毒のため、消毒剤のような残留毒性がなく、安全です。

乾燥 3
HEPAフィルターを通過したクリーンなエアーで乾燥します。

滅菌 4
ヨーロッパ規格のクラスB基準で管空内も確実に滅菌が可能です。

保管 5

使用・汚染器具の発生

これからの滅菌は
クラスB基準の INC Clave

クラスBオートクレーブ

製品コード	IH-300
製品名	クラスBオートクレーブ INC Clave
標準小売	1,250,000円

患者さま・スタッフを院内感染から守るた
確実な滅菌が可能な【クラスBオートクレ

高圧蒸気滅菌機のクラス分類

INC Clave

被滅菌物の形状ごとのクラス分類

形状	器材	クラスB	クラスS	クラスN
固形製品（包装）	固形手術器具など	○	○	–
固形製品（非包装）		○	○	○
中空製品（包装）	針類・パイプシャフト類など	○	–	–
中空製品（非包装）		○	○	–
多孔性材料（包装）	ガーゼ・ドレープ・衣類	○	–	–
多孔性材料（非包装）		○	–	–

クラスBオートクレーブのイメージ

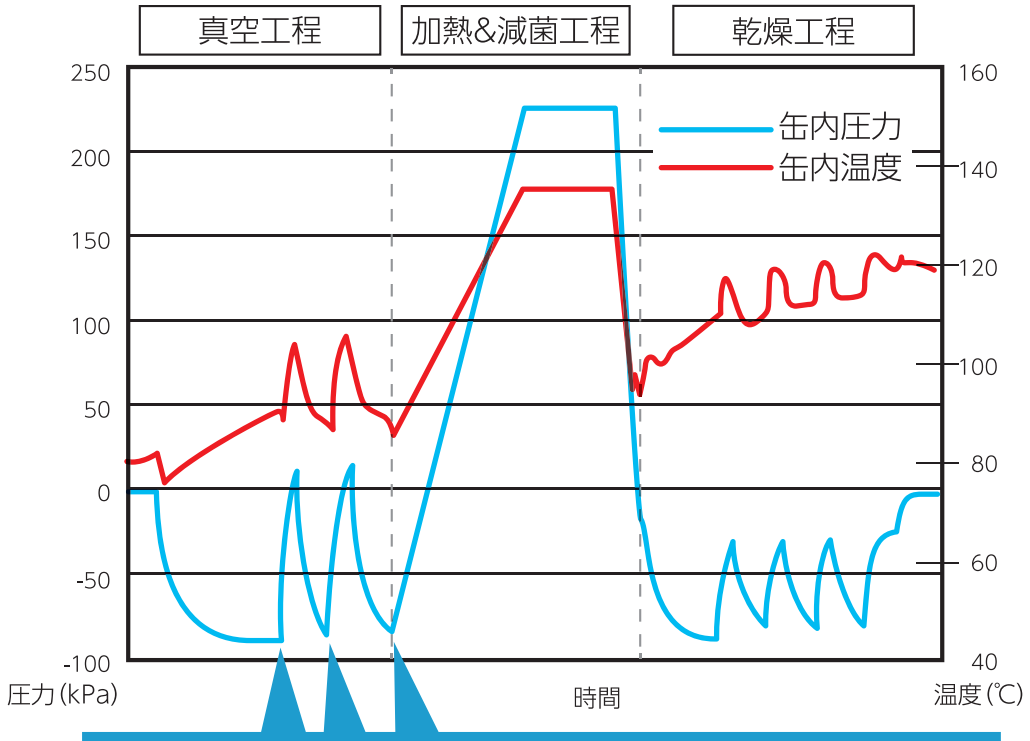

「真空状態」と「蒸気の注入」を3回繰り返すことで
内腔にまで蒸気が行きわたる
【プレバキューム方式】

めに、
ーブ INC Clave】を導入しませんか?

エアフィルター搭載

乾燥時にホコリや浮遊菌の混入を防ぐ、衛生的なエアフィルターを搭載しました。
※400回ごとに交換

滅菌履歴を本体とSDカードに保存

運転工程の記録(時間/温度/圧力等)や設定内容を本体メモリと付属SDカードへ自動保存。
データは本体(最新10件分)とSDカード(SDHC規格)へ記録して残しておくことができます。

日本語タッチパネルを採用

タッチパネルのディスプレイは全て日本語表示、視認性に優れ、操作も簡単です。運転モードや設定はもちろん、運転工程中にエラー表示が出た際も一目で内容がわかります。

CEマーク取得

国産のオートクレーブで唯一 CE マークを取得した、ヨーロッパでの使用可能な本物のクラス B オートクレーブです。

オートオフ機能

運転工程終了後に自動でスリープ状態になり、待機電力を抑えることができます。

FLASHモード

お急ぎの場合にご使用いただく、短時間での滅菌が可能な簡易モードです。　※FLASH モードは非包装品の滅菌にご使用いただけます。

多彩な運転プログラム

運転プログラム	滅菌温度	運転時間(滅菌時間)	乾燥時間
121℃ 乾燥	121℃	約51分(20分)	15分
134℃ 乾燥	134℃	約38分(4分)	15分
134℃ 乾燥延長	134℃	約58分(4分)	35分
FLASH 滅菌	134℃	約19分(4分)	1分
134℃ 短縮乾燥	134℃	約28分(4分)	5分
134℃ LONG	134℃	約52分(18分)	15分

※被滅菌物の量により、運転時間は変動します。

日々の滅菌精度を可視化する
バッチ・モニタリングシステム（BMS）。

Accessories

BMS用コンパクトPCDホワイト（眼科用）
BM-300 51,000円

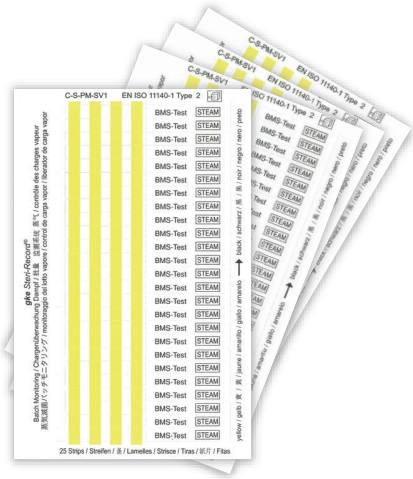

BMS用コンパクトPCDインジケータ
300250 （250枚入） 45,000円
300500 （500枚入） 87,000円

エアフィルター（INC Clave専用）
IH-30-1 5,500円

Validation

バッチ・モニタリング・システム（BMS）

滅菌器内の蒸気浸透は、滅菌器のコンディション・蒸気の質・滅菌物の積載量などの影響を受け、滅菌する度に変化します。
その変化による滅菌不良の可能性を検知するためには、滅菌毎に確認をするバッチ・モニタリング・システム（BMS）が必要となります。
コンパクトPCDは、その変化の影響を特に受けて滅菌不良となるリスクの高い内腔器材や複雑な器材のもっとも蒸気浸透が難しい内部レベルにおけるバッチ・モニタリングを実現します。

即時判定&判りやすい判定

BIと異なり、培養が必要ないため、即時判定することが可能です。滅菌後すぐに専用インジケータを取り出して、空気除去および蒸気浸透に起因する滅菌不良の可能性を、変色状況より判定することができます。

※ (BI) バイオロジカル・インジケータ

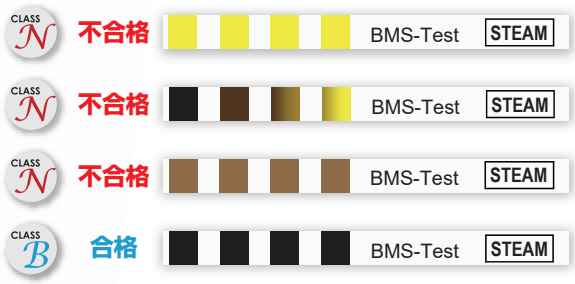

国際規格ISO・欧州規格ENへの適合

コンパクトPCDは、化学的インジケータの国際規格EN ISO11140-1のタイプ2（特定の試験のためのインジケータ）に適合した製品です。
また、コンパクトPCDホワイトは、欧州規格EN13060に規定されている滅菌器の蒸気浸透試験に用いるインジケータです。

使用から記録までを簡単に

簡単な操作で専用インジケータをコンパクトPCD内にセットでき、滅菌器内のもっとも滅菌しにくい場所に設置します。なお、本体サイズは長さ約18cm×直径約3.5cmと文字通りコンパクトですので設置スペースの確保が容易です。
専用インジケータ自体もコンパクトであり、裏面がシールで、記録しやすく設計されています。

Specifications

販売名：クラスBオートクレーブ　INC Clave
一般名称：小型包装品用高圧蒸気滅菌器
機器の分類：管理医療機器(クラスⅡ)/特定保守管理医療機器
医療機器認証番号：227AGBZX00093A01
電源入力：単相AC200V　±10%　10A　50/60Hz
消費電力：2000VA

外形寸法：W479 x D564 x H438 mm
重量：約48kg
チャンバー内寸：φ240 x 360 mm
チャンバー容積：16.5L
給水タンク容量：3.7L
排水タンク容量：2.5L

付属品

滅菌トレー (4枚)、トレー棚、トレーハンガー 、
排水ホース(1.0m) 、エアフィルター、SDカード

トレー棚：W191×D358×H191mm
滅菌トレー：W178×D305×H22mm

外観図

※ 設置には上部250mm、背面75mnm以上のクリアランスが必要です。

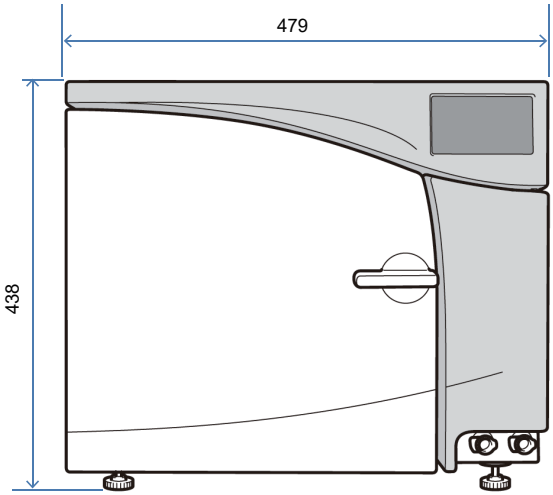

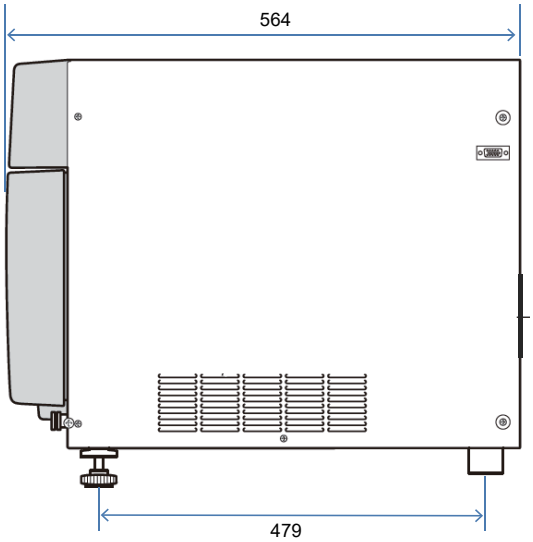

製造販売元

IHI 株式会社IHIアグリテック

環境プロジェクト部　営業グループ
〒704-8122 岡山県岡山市東区西大寺新地170番6
TEL 086-944-6528　FAX 086-942-9030

株式会社 イナミ

A Passion for a Nice View

※本カタログ記載価格は、すべて2019年10月現在の税別標準小売価格となっております。
※製品の仕様･デザインは改良のため予告なく変更する場合があります。
※製品サイズには公差があるため、実際の製品は本カタログ記載サイズと若干前後する場合があります。
※本カタログ中の製品の色は印刷物であるため実際のものと異なる場合があります。

本　　社：〒113-0033 東京都文京区本郷3-24-2　TEL: 03-3814-1731　FAX: 03-3814-3334
名古屋ベース：〒462-0064 愛知県名古屋市北区大我麻町285 A1　TEL: 052-934-7489　FAX: 052-934-7490
大 阪 ベ ー ス：〒662-0914 兵庫県西宮市本町12-18ユミール　TEL: 0798-37-2880　FAX: 0798-37-2881
九 州 ベ ー ス：〒816-0905 福岡県大野城市川久保1-17-17　TEL: 092-504-1734　FAX: 092-504-5355
Website: http://www.inami.co.jp　Email: corpinfo@inami.co.jp

official web site

v1.0