Inami
OPHTHALMIC INSTRUMENTS

ツインポール電動光学台
K-1462

www.inami.co.jp

Find us on Facebook!
www.facebook.com/inami.co.jp

K-1462

ツインポール電動光学台

主な仕様

テーブルサイズ	W900×D550mm
テーブル高さ	H635～885mm
重量	40kg
最大搭載重量	80kg
連続運転	150秒以内
定格電圧	AC100V 50/60Hz
消費電力	1200W（内コンセント400W）

価格（税別標準小売価格）

K-1462	ツインポール電動光学台	¥ 450,000
K-1462C	トランス取付金具 OPTION	¥ 9,000

車椅子診療に最適

車椅子診療をよりスムーズに行えるよう、脚部をツインポール、そしてゆとりのあるテーブルサイズを採用しました。また、車椅子挿入時の安全性を考慮し、ベース部を斜めにカットしております。

多彩な機器に対応する汎用性

視野計のみならず多彩な機器に対応できるテーブルサイズとなっております。

安心･安全機能

被検者側に設けた、セーフティーボードにより、テーブル上下動操作時などにおけるトラブルを回避することが可能です。

便利な収納スペース

側面に視野用紙入れ、検者側前面に小物入れが標準装備されております。

トランス取付金具 OPTION

イナミ製スリットランプ電源の取付用金具です。（※トランスは別売となっております）

外観図

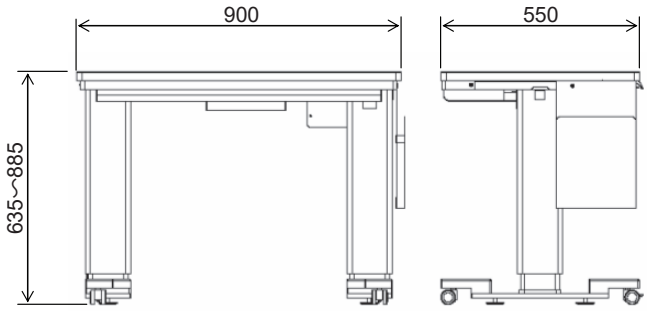

株式会社 イナミ

A Passion for a Nice View

※本カタログ記載価格は、すべて2023年1月現在の税別標準小売価格となっております。
※製品の仕様･デザインは改良のため予告なく変更する場合があります。
※製品サイズには公差があるため、実際の製品は本カタログ記載サイズと若干前後する場合があります。
※本カタログ中の製品の色は印刷物であるため実際のものと異なる場合があります。

本　　社：〒113-0033 東京都文京区本郷3-24-2 TEL: 03-3814-1731 FAX: 03-3814-3334
名古屋ベース：〒462-0064 愛知県名古屋市北区大我麻町285 A1 TEL: 052-934-7489 FAX: 052-934-7490
大 阪 ベ ー ス：〒662-0914 兵庫県西宮市本町12-18ユミール TEL: 0798-37-2880 FAX: 0798-37-2881
九 州 ベ ー ス：〒816-0905 福岡県大野城市川久保1-17-17 TEL: 092-504-1734 FAX: 092-504-5355
Website: http://www.inami.co.jp　Email: corpinfo@inami.co.jp

official web site

v1.4